РОССИЙСКАЯ АКАДЕМИЯ НАУК
ИНСТИТУТ АРХЕОЛОГИИ

ГОСУДАРСТВЕННЫЙ ИСТОРИКО-АРХИТЕКТУРНЫЙ И ХУДОЖЕСТВЕННЫЙ
ВЛАДИМИРО-СУЗДАЛЬСКИЙ МУЗЕЙ-ЗАПОВЕДНИК

АРХЕОЛОГИЯ ВЛАДИМИРО-СУЗДАЛЬСКОЙ ЗЕМЛИ

МАТЕРИАЛЫ НАУЧНОГО СЕМИНАРА

Выпуск 8

ИА РАН

Москва 2018

УДК 902/903
ББК 63.4
А87

Утверждено к печати
Ученым советом Института археологии РАН

Редакционная коллегия:
Н. А. Макаров (ответственный редактор)
С. В. Шполянский (составитель)*, М. Е. Родина, И. Е. Зайцева*

Археология Владимиро-Суздальской земли. Материалы научного семинара. Вып. 8 / Отв. ред. Н. А. Макаров; сост. С. В. Шполянский. – М.: ИА РАН; 2017. – 240 с.

Очередной выпуск сборника составлен на основе материалов 8-го научно-практического семинара «Археология Владимиро-Суздальской земли», прошедшего 31 октября – 1 ноября 2017 г. в г. Владимире.

В публикациях представлены результаты новейших археологических работ в историческом центре Северо-Восточной Руси, а также материалы исследований ряда средневековых памятников Верхнего Поволжья и новгородских земель. Освещаются исследования территорий исторических городов, архитектурных памятников, средневековых сельских поселений и погребальных древностей, ряд общих вопросов изучения материальной и духовной культуры населения исторического ядра Владимиро-Суздальской земли.

Archaeology of Vladimir-Suzdal land. The next issue of the edition is based on the materials on the materials of the 8th scientific-practical seminar «Archaeology of Vladimir-Suzdal land», which was held on the 31st October – 1 November, 2017 in the city of Vladimir.

The results of the latest archaeological works in the historical center of North-Eastern Russia, as well as the research materials of a number of medieval sites of of Upper Volga area and Novgorod lands are presented in the publications.

The research of territories of historical cities, architectural monuments, medieval rural settlements and funerary antiquities, a number of the general questions studying of material and spiritual culture of the population of a historical core of Vladimir-Suzdal land covered in the materials of the seminar.

ISBN 978-5-94375-265-0
DOI: 10.25681/IARAS.2018.978-5-94375-265-0

© Федеральное государственное бюджетное учреждение науки Институт археологии Российской академии наук, 2018
© Государственный историко-архитектурный и художественный Владимиро-Суздальский музей-заповедник, 2018
© Авторы статей, 2018

СОДЕРЖАНИЕ

СЕЛЬСКИЕ ПОСЕЛЕНИЯ, ПОГРЕБАЛЬНЫЕ ПАМЯТНИКИ И КУЛЬТУРНЫЕ ЛАНДШАФТЫ

Макаров Н. А., Федорина А. Н., Шполянский С. В. Большие поселения X–XI вв. и структуры расселения XII–XIII вв. в Суздальском Ополье: проблемы преемственности 7

Леонтьев А. Е. Новые данные о городище Выжегша (результаты работ 2017 г.) 26

Еремеев И. И. Новые археологические данные о динамике увлажненности Северо-Запада России во II тыс. до н.э. – I тыс. н.э. (по материалам поселений Ильмень-Волховского региона) 39

Барышников В. Ю., Барышникова А. Д. Селище XII–XIII вв. Зернилово I и курганный могильник в лесу Быславь в Тейковском районе Ивановской области 59

Давыдов М. И. Владельческая история местности вокруг Суздальского Покровского девичьего монастыря в последней трети XIV – первой трети XVII в. (по материалам письменных источников) 71

АРХЕОЛОГИЯ И ИСТОРИЧЕСКАЯ ТОПОГРАФИЯ СРЕДНЕВЕКОВЫХ ГОРОДОВ

Милованов С. И. Боголюбовское городище по итогам археологических исследований второй половины XX – начала XXI в. 78

Нефедов В. С., Орлов В. Н., Самойлович Н. Г. Типографский раскоп 2016 г. Новые данные к исторической топографии Ростова Великого 90

Грибов Н. Н. Большое неукрепленное поселение в посурских владениях Бориса Константиновича Суздальского 99

Томсинский С. В. Комплексы X–XI вв. на северной оконечности мысовой площадки Угличского кремля по материалам раскопок 2001–2002 гг. 112

Турова Е. А. Александровская слобода. Каменные палаты начала XVI века на Царицыном дворе (по результатам раскопок Древнерусской археологической экспедиции Государственного Эрмитажа в 2008–2015 гг.) 124

Черняева Л. Л. Археологические исследования к западу от Театрального вала 141

Панченко Г. В. Результаты исследования Варваринского и вновь открытого Никольского кладбищ в Заречье (город Плёс) в 2008 и 2011 гг. 147

МАТЕРИАЛЬНАЯ И ДУХОВНАЯ КУЛЬТУРА

Вахтанов С. Н. Суздальский Рождественский собор в конце XV – начале XVI века: к вопросу о реконструкции архитектурного облика и белокаменного декора 160

Очеретина С. В., Кабаев Д. А., Володина Т. Е. Детали древнерусской одежды из могильника на территории Патриаршего сада г. Владимира (по материалам раскопок 2016–2017 гг.) 175

Щербаков В. Л. «Печать Святослава» из Унжи: археологический контекст 184

Несмиян О. А., Несмиян В. Г. Изделия из кости из вещевой коллекции Клочковского селища 193

Несмиян О. А., Несмиян В. Г. Керамический комплекс Клочковского селища II в Ивановской области 199

Тимофеева Т. П. Шлем и стрелы с гробницы князя Изяслава Андреевича из владимирского Успенского собора XII в. 207

Тимофеева Т. П. Белый камень Владимирского лапидария в дневниках Н. Н. Воронина 217

Данилов О. В., Абрамов Д. В. Результаты раскопок на памятнике «Поселение Бабаево I» 230

Список сокращений 239

CONTENTS

RURAL SETTLEMENTS AND CULTURAL LANDSCAPES

Makarov N. A., Fedorina A. N., Shpolyanskiy S. V. Large settlements of the X–XI centuries and structures of resettlement of the XII–XIII centuries in Suzdal Opolie: problems of continuity 7

Leontiev A. E. New data on the settlement of Vyzhegsha (results of works, 2017) . 26

Eremeev I. I. New archaeological data on the dynamics of moisture in the North-West of Russia in the II Millennium B.C. – I Millennium A.D. (based on the data from the settlements of Ilmen-Volkhov region) 39

Baryshnikov V. Yu., Baryshnikova A. D. Settlement of the XII–XIII centuries Zernilovo I and a burial ground in Beslav' wood in Teykovo district of Ivanovo region 59

Davydov M. I. Evolution of Land Tenure Around the Intercession of Theotokos Convent in Suzdal From the Last Third of the 14th Century to the First Third of the 17th Century (on Evidence From Written Sources) 71

ARCHEOLOGY AND HISTORICAL TOPOGRAPHY OF MEDIEVAL CITIES

Milovanov S. I. The Bogolyubov fortified settlement according to results of archaeological researches of the second half of XX – the beginning of the 21st century 78

Nefedov V. S., Orlov V. N., Samoylovich N. G. Typographskiy excavation of 2016. New data to the historical topography of Rostov the Great 90

Gribov N. N. Great settlement with no traces of fortifications in Sura realm of suzdal Prince reaches Boris Konstantinovich 99

Tomsinskiy S. V. Complexes of the X–XI centuries on the Northern tip of the promontory of the Uglich Kremlin based on the excavations of 2001–2002 112

Turova E. A. Alexandrovskaya Sloboda. Stone chambers of the beginning of the XVI century at the Tsaritsyn yard (according to the results of excavations of Old Russian archaeological expedition of the State Hermitage in 2008–2015).. 124

Chernyaeva L. L. Archaeological researches to the west from the Theatrical rampart 141

Panchenko G. V. The results of the research of Varvarinskoye and newly opened Nikolskiy cemeteries in Zarechie (the town of Plyos) in 2008 and 2011 147

MATERIAL AND SPIRITUAL CULTURE

Vakhtanov S. N. Susdal Nativity cathedral at the end of 15th – beginning of 16th century: to the question of reconstruction of the architectural appearance and white stone decoration 160

Ocheretina S. V., Kabaev D. A., Volodina I. E. Details of old Russian clothes from the burial ground on the territory of the Patriarch's garden of Vladimir (based on materials of the excavations of 2016–2017) 175

Scherbakov V. L. "Svyatoslav's seal" from Unzha: archaeological context 184

Nesmiyan O. A., Nesmiyan V. G. Bone products from the clothing collection of the Klochkovskiy settlement 193

Nesmiyan O. A., Nesmiyan V. G. Ceramic complex of Klochkovsky settlement II in the Ivanovo region 199

Timofeeva T. P. Helmet and arrows from the tomb of the Prince Izyaslav Andreevich from the Vladimir Assumption Cathedral of the XII century 207

Timofeeva T. P. White stone Vladimir lapidary in N. N. Voronin's diaries 217

Danilov O. V., Abramov D. V. Results of the excavations on the site Babaevo I 230

List of abbreviations 239

А. Е. Леонтьев

НОВЫЕ ДАННЫЕ О ГОРОДИЩЕ ВЫЖЕГША (РЕЗУЛЬТАТЫ РАБОТ 2017 г.)[1]

Резюме. Полевые исследования 2017 г. показали, что раннесредневековое поселение VII–IX вв. не имело значимых в военном отношении укреплений и, видимо существуя в мирное для жителей время, не испытывало надобности в их создании. Внешний низкий вал с неглубоким рвом не столько оборонял, сколько обозначал границу городища. Внутренний сопковидный вал остался в наследие от поселения раннего железного века. Полученные радиокарбоновые даты определяют время его сооружения в период II–IVвв. н.э., возможно, на месте более ранних укреплений II–III вв. до н.э. В Средневековье сопковидная насыпь едва ли служила укреплением.

Обследование вероятной трассы дороги между напольной и центральной площадками городища подтвердило искусственные характер выемки и ее принадлежность раннесредневековому поселению, но оставило открытым вопрос о ее функциональном назначении.

Ключевые слова: городище, Средневековье, укрепления, стратиграфия, хронология, шурфы.

Работы 2017 г. задумывались как продолжение начатого в 2016 г. изучения памятника. Объектами исследования стали укрепления городища и заметные на поверхности продольные выемки между площадками поселения, в которых угадывались следы древней дороги (рис. 1).

Внешний напольный 1-й вал выходит концами на склоны оврагов, имеет длину около 60 м, ширину по основанию 6–7 м при высоте в среднем до 1 м. Вершина насыпи уплощенная. Заплывший ров в современном состоянии имеет глубину 0,5–0,7 м при ширине 4–5 м. Ближе к западному краю в укреплении сохранился въезд шириной 5 м в виде перемычки рва и проема в насыпи. С целью установить строение вала и время его сооружения в 19 м восточнее въезда была заложена траншея размерами 1 × 6 м (рис. 1: *1*), захватившая внешний склон вала и ров. Поверхность в месте закладки траншеи без повреждений, покрыта слабой травянистой растительностью (рис. 2: *1*).

[1] Работы. велись по проекту РФФИ № 17-01-18028/17-ОГОН «Городище Выжегша на р. Колокше в Юрьев-Польском районе Владимирской области. Продолжение исследований».

https://doi.org/10.25681/IARAS.2018.978-5-94375-265-0.26-38

Раскопки показали, что насыпь была сооружена из бурого материкового суглинка, выброшенного изо рва. При этом наружный фас вала в нижней части был оформлен подрезанным склоном материка: собственно насыпной грунт составлял

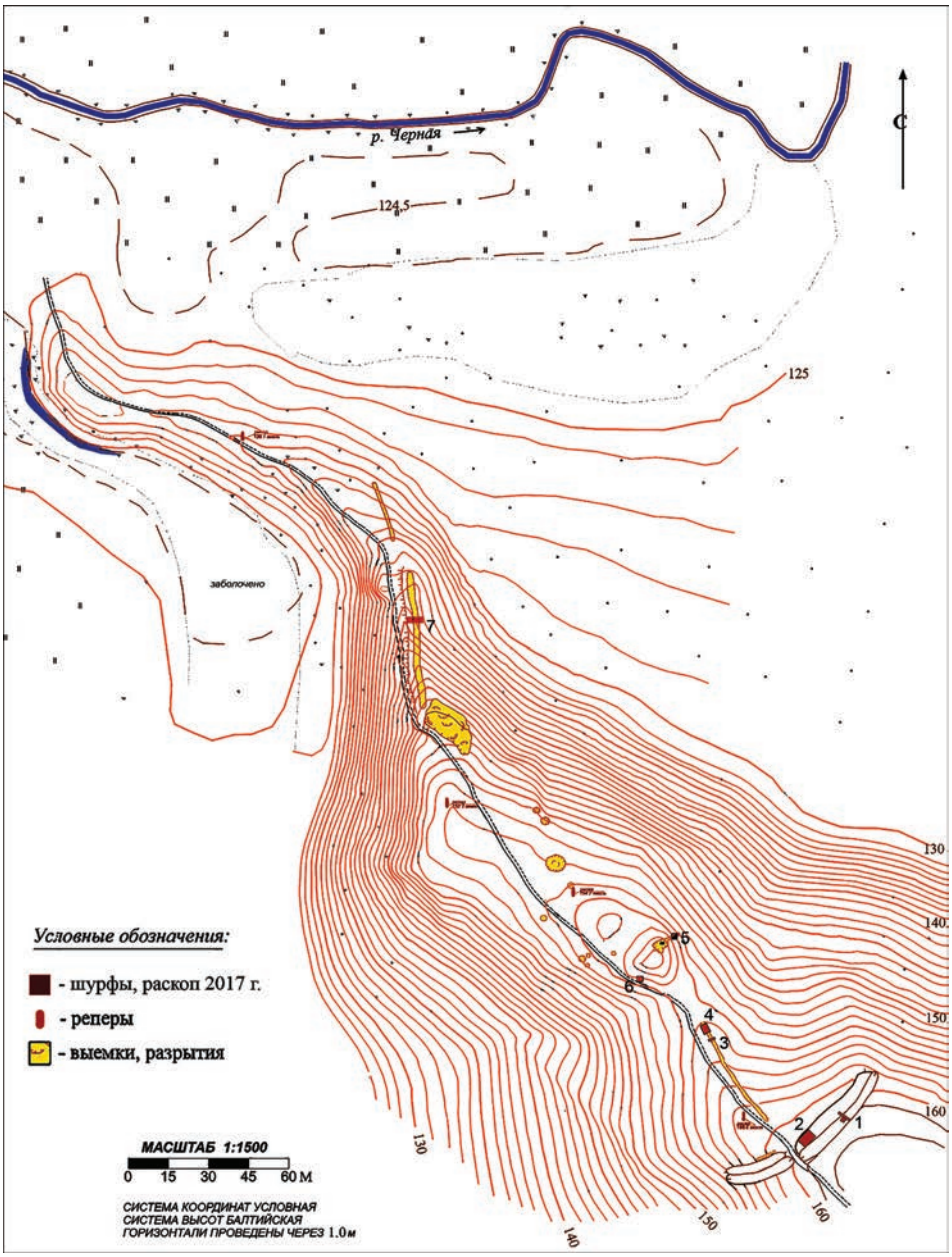

Рис. 1. План городища Выжегша с указанием шурфов 2017 г.

1

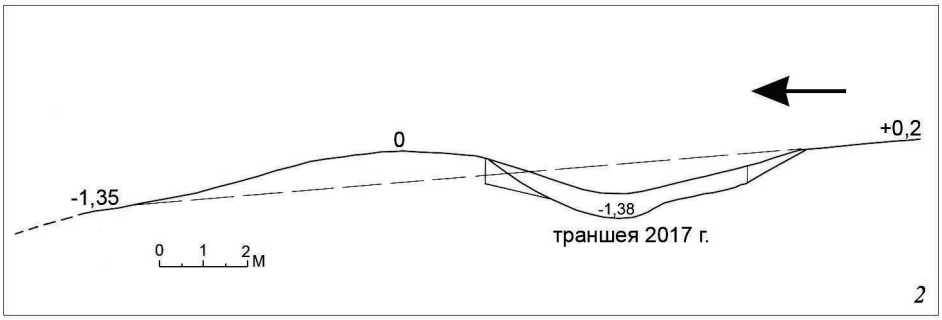

Рис. 2. Разрез 1-го вала и рва. *1*– траншея, вид с запада; *2* – общий профиль укрепления

Рис. 3. Ювелирное изделие из заполнения рва 1-го вала

1

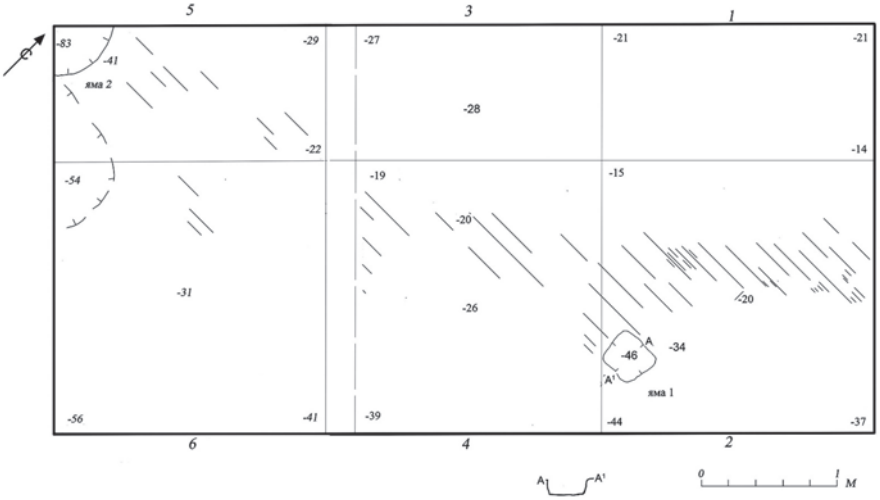

2

Рис. 4. Зачистка поверхности 1-го вала. *1* – общий вид; *2* – план поверхности

верхние 0,4 м высоты вала. В силу общей однородности грунта и отсутствия горизонта погребенной почвы граница насыпи и материка читается плохо. Глубина рва оказалась невелика и составила 0,54 м от дневной поверхности, или 1,38 м от вершины рва.

Заполнение рва было полностью сформировано естественными почвенными отложениями. Верхние 0,15 м представлены современной лесной почвой, ниже идет серый, темнеющий книзу суглинок, переходящий в плотный бурый суглинок материка. Граница с материком неровная, с корневыми затеками и слабовыражен-

ным подзолом. Никаких посторонних включений, кроме отдельных камней и гальки, в средней части заполнения не отмечено, керамики, равно как и других признаков культурного слоя, нет.

Тем не менее в придонной части рва на глубине 0,25 м от поверхности у западной стенки был обнаружен уникальный предмет: изготовленная из желтого металла миндалевидная пластинка размерами 2,7 × 1,6 см с зернью по краю и занимающими всю поверхность тремя гнездами для вставок (рис. 3). Эта находка достойна специального изучения. Предварительно ее можно посчитать изделием византийских ювелиров и датировать в рамках V–VII вв. Раскопки на участке размерами 1,5 × 2 м в западную сторону от места находки новых результатов не принесли.

Реконструкция вероятного профиля укреплений с учетом полученных данных и современного рельефа показала, что вал имел небольшую высоту и его вершина с учетом происшедшей естественной деформации насыпи лишь ненамного могла превышать поверхность напольной стороны (рис. 2: *2*).

Общий профиль укрепления при небольшой высоте вала с уплощенной широкой вершиной и мелким рвом предполагает вероятность существования дополнительной ограды по верху насыпи. Для проверки предположения был зачищен участок поверхности вала размерами 3 × 6 м в 2,4 м восточнее въезда (рис. 1: *2*). Под слоем почвы обнажилась поверхность насыпи: бурый суглинок с пологими скатами внешнего и внутреннего склона. На вскрытой площади были заметны аморфные локальные потемнения (серая супесь), оставленные корнями деревьев, отдельные мелкие камни и небольшое скопление углей (рис. 4: *1*). Единственный объект, который можно связать с временем функционирования вала, – столбовая яма в кв. 4 подквадратной в плане формы размерами 0,25 × 0,25 м, глубиной от поверхности 0,1 м. Со стороны въезда был обнаружен край еще одной ямы, заполненной культурным слоем с включением мелких обломков обожженных камней и керамики. Яма уходит за пределы насыпи в сторону въезда и к конструкции вала явно не относится (рис. 4: *2*).

Таким образом, обнажение поверхности вала не выявило каких-либо следов существования дополнительных укреплений по гребню насыпи.

Полученная датировка ^{14}C углей из скопления в кв. 3 показала, что они на поверхности вала оказались после прекращения существования поселения. Вероятный возраст образца составил 470 ± 30 лет, т.е. угли связаны с периодом 1440–1500 гг.

Исследование напольного укрепления (разрез рва и зачистка поверхности вала) показало, что по своим параметрам вал и ров не могли иметь серьезного военного значения и не столько обороняли, сколько обозначали границы поселения.

Второй вал сопковидной насыпи прикрывает центральную площадку городища с юга, со стороны напольной части. Его размеры по основанию 28 × 20 м, современная высота около 4 м. Восточная сторона выходит на склон мыса, западная подрезана современной дорогой. Насыпь испорчена разновременными ямами. На восточном склоне заметна выемка траншеи раскопок 1985 г., заложенной на месте прежней грабительской ямы. Примечательно отсутствие видимых следов рва с внешней стороны вала.

Для уточнения строения насыпи и датирования отдельных ее горизонтов в ее основании были заложены шурфы 9 и 10 по общей нумерации 2016–2017 гг. (рис. 1: *5, 6*; 5).

Шурф 9 у подножия восточного склона насыпи размерами 2 × 1 м полностью вошел в створ старой траншеи раскопок 1985 г., в свою очередь прошедшей по месту грабительской выемки (*Леонтьев*, 1985. С. 52, 53). Раскопки свелись к выемке переотложенного грунта и зачистке не затронутой позднейшими перекопами северо-восточной стенки шурфа.

В выявленной на зачищенной стенке шурфа свите отложений верхние два слоя являются выбросами из траншеи 1985 г. и грабительских ям. Третий по счету горизонт плотной темно-серой супеси – культурный слой, аналогичный имеющемуся на окружающем участке центральной площадки. Нижележащие отложения белесой супеси и углистого суглинка были отмечены в 1985 г. в нижней части насыпи.

Радиоуглеродный анализ образцов из горизонтов 3 и 5 (рис. 6) принес следующие результаты[2] (табл. 1).

Таблица 1

Образец	Номер	Возраст (лет)	Хронологический интервал
Гор. 3, почва	Ki–19345	1240±50	1σ 689–860 AD 2σ 669–889 AD
Гор. 5, уголь	Ki–19343	1760±40	1σ 230–340 AD 2σ 139–385 AD

Первая дата относится к культурному слою средневекового городища и сопоставима с ранее полученными датировками. Вторая, относящаяся к слою основания насыпи и более ранняя, определяет вероятное время сооружения вала.

Шурф 10 размерами 2 × 1 м был заложен на обрывистом участке основания противоположного юго-западного склона насыпи с выходом на полотно современной дороги (рис. 1: *6*).

На исследованном участке отсутствуют покровные выбросы прежних раскопок. В остальном, с некоторыми особенностями в составе, в шурфе 10 выявлены те же грунты, из которых был сооружен вал. Все отмеченные слои имеют устойчивый уклон к западу, соответствующий склону вала. В западной части шурфа, охватившей поверхность у подножия насыпи, верхняя толща грунта образована покровным светло-бурым суглинком, перекрывшим первоначальные слои насыпи.

Современная почва образовалась на культурном слое городища, отложившемся поверх первоначальной насыпи (слои 1–2). Ниже следуют формирующие насыпь слои, характеризующиеся сочетаниями разнородных материковых грунтов: бурого суглинка, белесой супеси (песка) подзола, краской материковой глины с линзами углей и золы.

В основании насыпи на всей площади шурфа вскрыт горизонт прокаленного грунта с подстилающим слоем углей. При расчистке углистого слоя выявились следы уложенных параллельно склону нетолстых 4 бревен или жердей, от которых

[2] Здесь и далее приводимые даты получены в Киевской радиоуглеродной лаборатории НАН Украины.

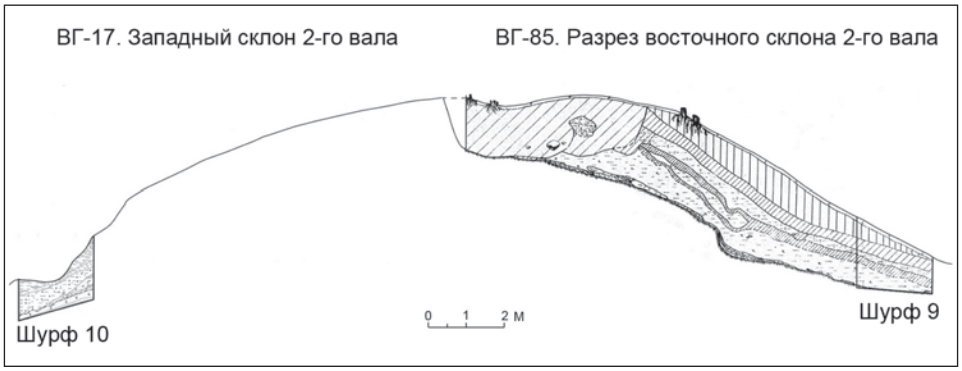

Рис. 5. Профиль 2-го вала по данным работ 1985 и 2017 гг.

сохранились слабочитаемые выемки на поверхности белесой супеси, заметные также в профилях стенок шурфа (рис. 7: *1, 2*). Эти остатки предполагают существование предшествовавшего валу какого-то деревянного сооружения. Такая возможность подтверждается результатами радиоуглеродного анализа двух образцов углей из слоя пожара: 2140 ± 50 л. н. и 2080 ± 60 л. н. Таким образом, их датировка определяется в пределах 190 ± 50 гг. до н.э. и 130 ± 60 гг. до н.э. Полученные даты относятся к периоду существования поселения раннего железного века, старше определенного по образцу из 9-го шурфа времени сооружения вала не менее чем на 200 лет. Вид и назначение сгоревшей конструкции определить невозможно в силу незначительной вскрытой площади шурфа.

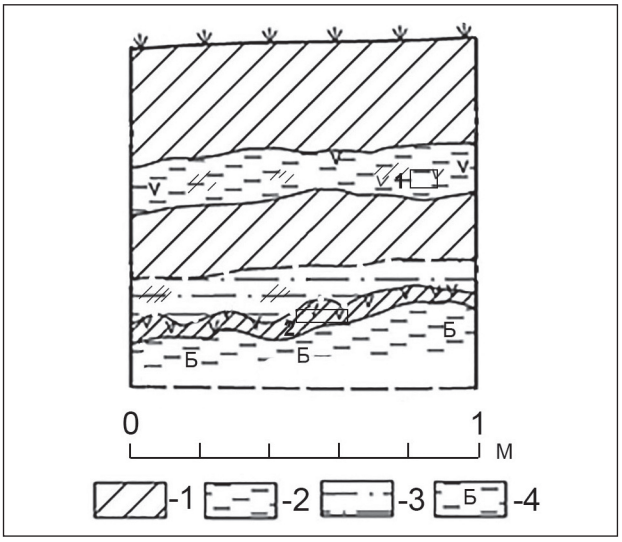

Рис. 6. Профиль северо-восточной стенки шурфа 9. Цифрами (1, 2) отмечены места взятия проб. Условные обозначения: *1* – темно-серая супесь; *2* – красная глина; *3* – светло-серая супесь; *4* – бурый суглинок

Рис. 7. Шурф 10 в основании западного склона 2-го вала. *А* – профили стенок. Условные обозначения: *1* – дерн, *2* – серый, темно-серый суглинок, супесь (культурный слой), *3* – серый суглинок с прослойками бурого, *4* – бурый суглинок, *5* – красная, буро-красная глина, *6* – песок, *7*– прокаленный песок, *8* – белесый песок, подзол, *9* – зола, *10* – древесный тлен, *11* – уголь, *12* – камни, *13* – обожженная глина; *Б* – следы сгоревших бревен на поверхности горизонта подзола; *В* – северо-восточная стенка шурфа

1

2

Рис. 8. Расчистка выемки предполагаемой дороги. *1* – разрез; *2* – концевой участок выемки, вид с СЗ

Новой, ранее не отмеченной, составляющей общей стратиграфии городища является залегающий ниже отмеченной конструкции природный горизонт подзола, белесого однородного песка (супеси). Его толщина под валом составляет 0,2 м (рис. 7: *1–3*), далее к западу с падением поверхности к склону мыса слой уменьшается до 0,1 м. Сохранившийся горизонт подзола, столь большой для лесной полосы мощности, мог образоваться за долгий, исчисляющийся многими столетиями период[3].

[3] Заключение д. г. н. А. Л. Александровского.

Еще одним объектом исследования явилась предполагаемая древняя дорога, следы которой сохранились в виде заметной на гребне мыса узкой ложбины длиной 47 м между напольной и центральной площадками, начинаясь неподалеку от въезда первого вала и оканчиваясь не доходя до второго вала. Для выяснения хронологии и стратиграфии явно искусственной выемки был заложен поперечный разрез (шурф) размерами 3 × 1 м (рис. 1: *3*). После снятия слоя почвы и дальнейшей расчистки выявилось ложе мощеной «дорожки».

Она представляла собой искусственную выемку трапециевидного сечения глубиной 0,2 м с плоским основанием шириной 1,3 м. При строительных работах была срезана почва и покровный суглинок до мореной красной глины. Дно замощено мелкими и средней величины камнями, лежащими в 1–2 ряда поверх материковой глины, отдельные крупные камни лежали на бортах выемки. В заполнении поверх вымостки найдено 3 фрагмента городищенской лепной неорнаментированной керамики, еще один мелкий фрагмент обнаружен среди камней. Следы засыпки, разрушения отсутствуют; поверхность выемки покрыта только почвенным слоем (рис. 8: *1*).

В продолжение исследований в 3,5 м севернее разреза по направлению выемки был заложен небольшой раскоп размерами 3 × 5 м (рис. 1: *4*). В его площадь вошла северная оконечность выемки, завершавшаяся заметной на поверхности западиной нечетких очертаний размерами 2 × 2 м. Перепад высот в площади раскопа с Ю на С по естественному уклону составлял 0, 61 м. Глубина пологой выемки от окружающей поверхности около 0,2 м.

Раскопки показали, что заглубленная в материк овальная в плане яма появилась позже «дорожки» и конструктивно с ней не связана.

Сама предполагаемая дорога на исследованном участке достигает ширины 1,8 м при глубине до 0,45 м. Стенки выемки обрывистые, неровные, разрушенные корнями деревьев. Дно плоское с естественным уклоном к северу. Регулярное мощение отсутствует. Поверх материковой глины сохранился слой плотной серой супеси толщиной до 8 см с мелкими камнями (рис. 8: *2*). В этом слое найдены 2 мелких фрагмента лепной городищенской керамики.

Находки дают основание считать обследованную выемку неким элементом топографии средневекового поселения, но ее назначение остается неясным: для полноценной дороги она узка и на осмотренных участках не имеет очевидных признаков использования дорожного полотна. Результат ^{14}C анализа образцов углей из скопления в верхней части склона выемки показал более позднюю дату: 530 ± 50 л. н., т.е. 1420 ± 50 гг. н.э. Однако стратиграфическое расположение кострища, из которого взяты образцы, допускает его относительно позднее происхождение и возможную связь с временем копки ямы.

Второй участок предполагаемой дороги находится между центральной и нижней площадками поселения. В этой части склона по гребню мыса проходит заплывшая и заросшая ложбина с пологими стенками длиной 47 м, шириной поверху до 3,5 м и глубиной до 0,7 м. Перепад высот по склону на том участке составляет 9 м. Разрез ложбины не выявил очевидных следов обустройства предполагаемой дороги. Постоянный, вплоть до современности, сток талой и дождевой воды привел к полной деформации ее возможного полотна. На глубине 1,25 м от поверхности на вскрытом участке прослежена прослойка темного тонкослоистого суглинка.

Такой илистый по виду горизонт мог образоваться в результате долгого или регулярного обводнения. Радиокарбоновая дата образца этого грунта показала большую древность слоя: 6110 ± 90 л. н., т.е. 4160 ± 90 лет до н.э.

С помощью металлодетектора был осмотрен участок западного склона между напольной и центральной площадками и восточного в створе северного края центральной площадки. В слое лесной подстилки и в обнажениях были обнаружены

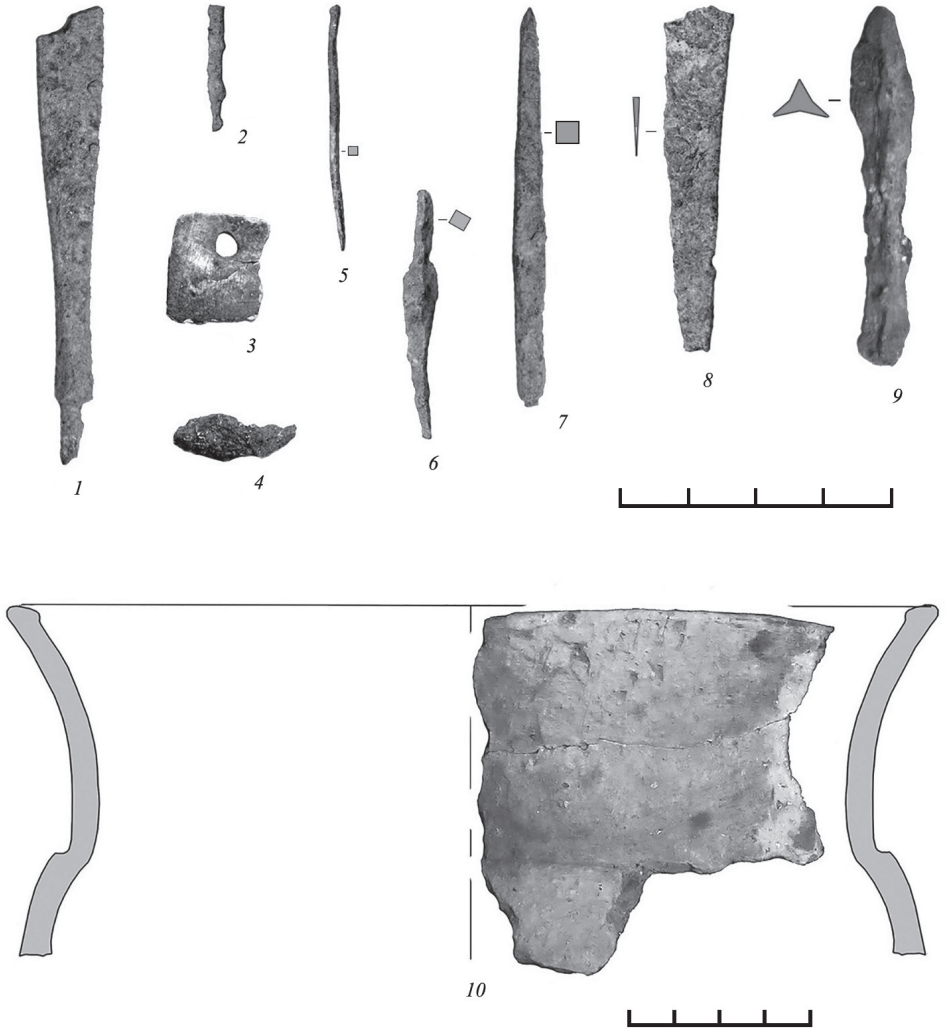

Рис. 9. Подъемный материал. *1* – ланцетовидный наконечник стрелы; *2* – обломок иглы (3); *3* – фрагмент оковки (6); *4* – слиток (выплеск) белого металла; *6* – обломок шила, *7* – шиловидный наконечник стрелы с упором, черешок обломан; *8* – обломок ножа; *9* – обломок трехлопастного наконечника стрелы; *10* – фрагмент лепного сосуда

обломки нескольких железных предметов, в числе которых ланцетовидный и шиловидный наконечники стрел, швейные иглы, клинок ножа (?) (рис. 9: *1–8*). При осмотре отвала грабительских раскопок в северной оконечности центральной площадки найден обломок трехлопастного наконечника стрелы и фрагмент лепного сосуда с раструбовидным венчиком (рис. 9: *9, 10*).

Полевые исследования 2017 г. показали, что раннесредневековое поселение VII–IX вв. не имело значимых в военном отношении укреплений и, видимо существуя в мирное для жителей время, не испытывало надобности в их создании. Внешний низкий вал с неглубоким рвом не столько оборонял, сколько обозначал границу городища. Внутренний сопковидный вал остался в наследие от поселения раннего железного века. Полученные радиокарбоновые даты определяют время его сооружения в период II–IVвв. н.э., возможно, на месте более ранних укреплений II–III вв. до н.э. В Средневековье сопковидная насыпь едва ли служила укреплением.

Обследование вероятной трассы дороги между напольной и центральной площадками городища подтвердило искусственные характер выемки и ее принадлежность раннесредневековому поселению, но оставило открытым вопрос о ее функциональном назначении.

В поисках синхронных городищу памятников было обнаружено ранее неизвестное древнерусское селище у дер. Новая. Памятник расположен в 1,6 кв юго-западнее городища на левом берегу р. Черная, у восточной окраины д. Новая и в 0,8 км к ЮЗ от соседней д. Выжегша. Занимает выступ коренного левого берега р. Черной. Площадка понижается в сторону реки, перепад высот составляет 13 м. Поверхность задернована, местами заметны следы старых крупных ям и локальные современные разрытия. На основании наблюдений за выходом культурного слоя и подъемного материала выявлена вероятная территория поселения размерами 145 × 140 м площадью около 2 га. При осмотре территории на поверхности были найдены створка побывавшего в огне бронзового креста-энколпиона XIII в. (рис. 10: *2*) и пружина цилиндрического замка.

Рис. 10. Находки на селище у дер. Новое (1) и в поле у с. Семьинское (2). *1* – подвеска; *2* – створка энколпиона

Шурф показал наличие культурного слоя мощностью около 0,3 м. На основании подъемного материала и керамики из шурфа памятник можно датировать в пределах XII–XIV вв.

В левобережье приустьевого участка р. Черной было осмотрено возвышение в пойме р. Колокши, очевидно, останец надпойменной террасы. Размеры останца 1400 × 400 м, высота до 5 м, вытянут в направлении СЮ в сторону р. Колокши. Южный протяженный и пологий склон до недавнего времени распахивался, ныне заброшен. В 1984 г. на пахоте и на залесенной вершине всхолмления были найдены отдельные мелкие фрагменты лепной и средневековой круговой керамики, что послужило основанием определить место как селище (АКР, 1995. С. 297. № 700), с ошибкой в определении расстояния от села.

Заложенный на бывшем поле шурф результатов не дал. Очевидно наличие верхнего пахотного горизонта, но культурный слой отсутствует. Осмотр поверхности по основанию южного склона позволил найти несколько фрагментов круговой средневековой керамики и несколько предметов, среди которых – обломки железных изделий неопределимого назначения и возраста, навесной замок XIX (?) в., а также подтреугольная подвеска медного сплава, по облику достаточно поздняя (рис. 10: *1*). Результаты осмотра и шурфовки, состав находок показали, что на обследованной местности находилось веками распахиваемое поле, но очевидных следов поселения нет.

Литература

АКР. Владимирская область / Ред. Ю. А. Краснов. М.: ИА РАН. 1995. 379 с.

A. E. Leontiev

NEW DATA ON THE SETTLEMENT OF VYZHEGSHA (RESULTS OF WORKS, 2017)

Summary. Field studies of 2017 of the settlement Vyzhegsha showed that the early medieval settlement of the VII–IX centuries had no important militarily fortifications. The outer low rampart with a shallow moat not so much defended, but marked the border of the settlement. The inner rampart is a legacy of the early Iron Age settlement. The received radiocarbon dates determine the time of its construction in the period of the II–IV centuries A.D., perhaps, on the site of earlier fortifications of the II–III centuries BC. The survey of the probable route of the road between the sites of the settlement confirmed its artificial character and belonging to the early medieval settlement.

Keywords: fortified settlement, Middle Ages, fortifications, stratigraphy, chronology, pits.